emco MARSCHALL Premium со вставкой Maximus Image и скребком

тип 512 PS Maximus Image K

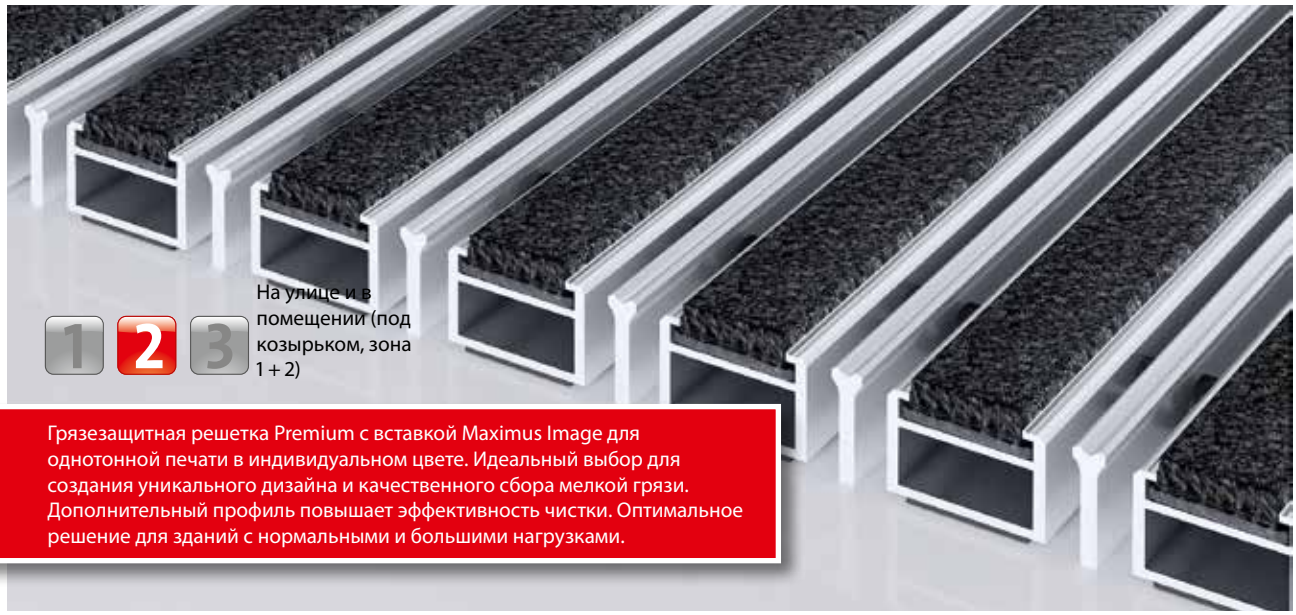

Грязезащитная решетка Premium с вставкой Maximus Image для однотонной печати в индивидуальном цвете. Идеальный выбор для создания уникального дизайна и качественного сбора мелкой грязи. Дополнительный профиль повышает эффективность чистки. Оптимальное решение для зданий с нормальными и большими нагрузками.

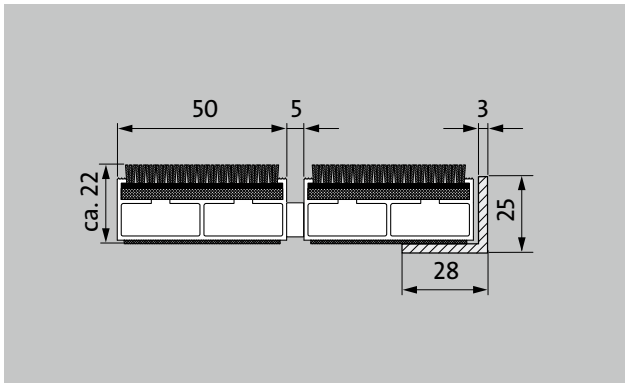

Описание

Гибкая и износостойкая грязезащитная решетка Premium с широким профилем и вставкой Performance для прилегающей укладки. Рассчитана на однотонную печать в заданном заказчиком цвете. Точное изготовление размеров без компенсационного профиля. Любые геометрические формы.

На улице и в помещении (под козырьком, зона 1 + 2)

Уличная пыль, волосы, песок, пепел, нитки, небольшие листочки и ветки, осколки от роликов, крупный песок, мелкий щебень

влажная уличная пыль, влажный песок, пыль и.т.д.

гарантия 5 лет

Для объектов

emco MARSCHALL Premium со вставкой Maximus Image и скребком

тип 512 PS Maximus Image K

Цвета

I10 лимонный	I20 желтый	I30 желто-оранжевый	I40 апельсиновый	I50 терракотовый	I60 красный	I70 оксидно-красный	I80 бордовый
I90 светло-красный	I100 вишневый	I110 лиловый	I120 сиреневый	I130 виноградный	I140 маджента	I150 персиковый	I160 синий
I170 голубой	I180 серовато-зеленый	I190 изумрудный	I200 синий морской	I210 темно-зеленый	I220 светло-зеленый (мятный)	I230 зеленый лиственный	I240 зеленый камышовый
I250 зеленый	I260 коричневый	I270 графитовый	I280 стальной синий	I290 голубой	I300 серебряный	I310 цвет коричневой косули	I320 песочный
I330 каштановый (марон)	I340 серо-бежевый	I350 сине-серый	I360 светло-серый	I370 серый	I380 темно-серый	I390 черный	I400 белый*
I410 стальной серый	I420 золотой	I430 светло-красный (цвет семги)	I440 светло-зеленый	I450 цвет солнца			

emco MARSCHALL Premium со вставкой Maximus Image и скребком

тип 512 PS Maximus Image K

высота (мм)	12
Проезд роликов и колесного транспорта	детские коляски Ручная тележка Инвалидные коляски
Стандартное расстояние между профилями (мм)	5, резиновые распорки
Автоматические двери	Опциональное расстояние между профилями 3 мм для карусельных дверей согласно EN 16005
Соединение	с помощью стального троса в пластиковой оплетке
Макс. ширина/ длина профиля, цельная (мм):	3000
Ширина профиля (мм)	30
Глубина/направление движения, цельная (мм):	1500
Вес (кг/м²)	11,6
Деление покрытия по заводским нормам или по запросу заказчика	от длины профиля 3000 мм или от максимального веса покрытия 25 кг
Несущий профиль	усиленный несущий профиль из крутильно-жесткого алюминия со звукоизоляцией Premium с нижней стороны профиля
Рабочая поверхность	Износостойкие вставки MAXIMUS класса противопожарной безопасности Bfl-S1 (грязезащитный текстиль из специального полиамидного волокна, 100%)
Противопожарные характеристики	Класс пожаробезопасности вставки Bfl-s1 согласно EN 13501.
Материал ворса	100 % PA 6.6 (полиамид)
Класс нагрузки	подходит для объектов 33

Принадлежности
emco Монтажная рама, тип 500: 500-15 AL алюминий
emco Монтажная рама, тип 500: 500-15 CN хромоникелевая сталь (V2A)
emco Переходный профиль: A12 алюминий
emco Защитная шина: C12 хромоникелевая сталь (V2A)
emco INOX®: LINEO 12 хромоникелевая сталь (V2A)
Резиновая подкладка 1 мм: GU 1
Резиновая подкладка 3 мм: GU 3
Резиновая подкладка 5 мм: GU 5
Соединительные детали: MV Входят в комплект поставки нецельных покрытий

Подходит для:
Дома престарелых
Врачебная практика
Офисные и административные здание
Частный дом
Объекты розничной торговли
отель
Детский сад/дошкольные группы
Многоквартирный дом
Школа
Спортзал

Вставка имеет сертификат TÜV PROFiCERT- product Interior (стандарт)
Французские нормативы VOC
Экологический сертификат LEED v4 (кроме Северной Америки)
Экологический стандарт BREAM Exemplary Level
Бельгийские нормативы VOC
Гигиенический сертификат AgBB
Нормативы MVV TB Anhang 8, 9 / ABG

Сервис и услуги
Консультации по укладке
Снятие размеров
Замеры лазером на месте
Сервисные услуги по укладке
Сервисная служба по подгонке и укладке покрытий.
Ремонт
Продукт экологично утилизуется или регенерируется.

Право на технические изменения сохраняется.

ООО emco Rus · Polessky Projezd 16, str.1, off.105 · 125367 Moskau / RU · Tel./
Fax (+7) 499 940 19 16 · info@ru.emco.de · www.emco-bau.com